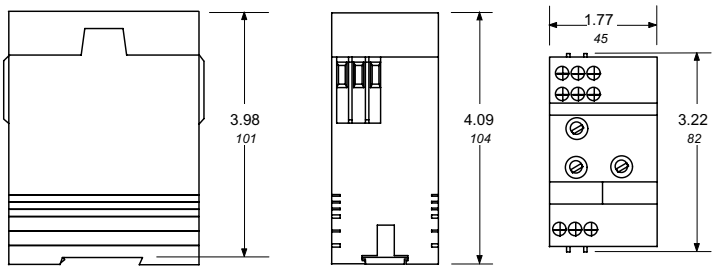
3.98
101
4.09
104
1.77
45
3.22
82

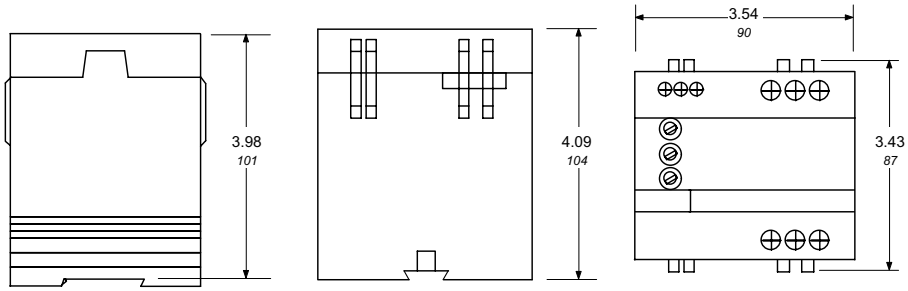
3.98
101
4.09
104
3.54
90
3.43
87

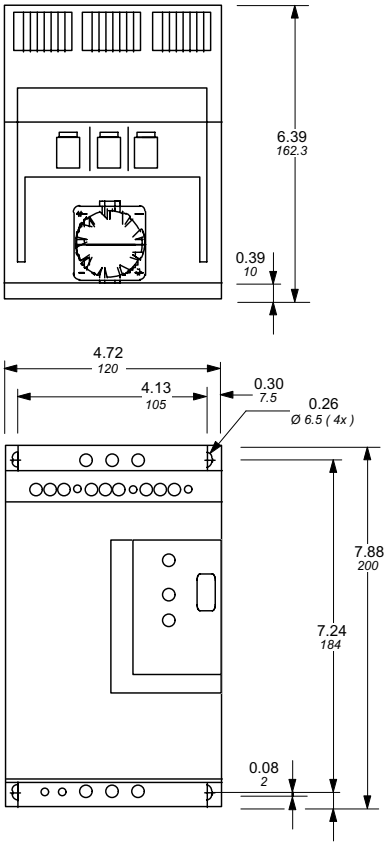
6.39
162.3
0.39
10
4.72
120
4.13
105
0.30
7.5
0.26
Ø 6.5 (4x)
7.88
200
7.24
184
0.08
2

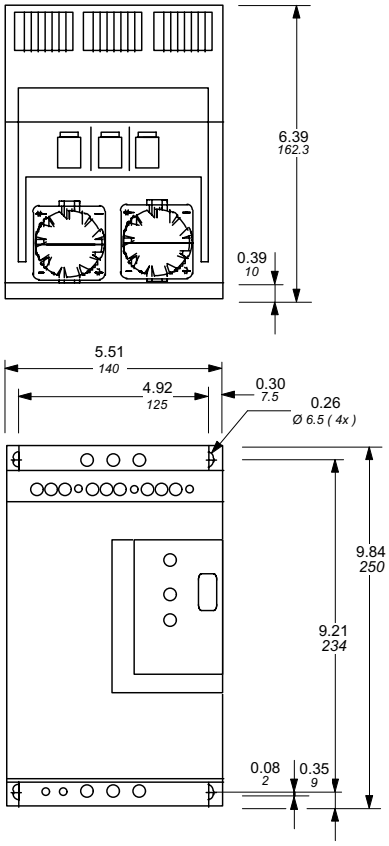
6.39
162.3
0.39
10
5.51
140
4.92
125
0.30
7.5
0.26
Ø 6.5 (4x)
9.84
250
9.21
234
0.08
2
0.35
9

00.00 Inches
00.00 [Millimeters]

[illegible]

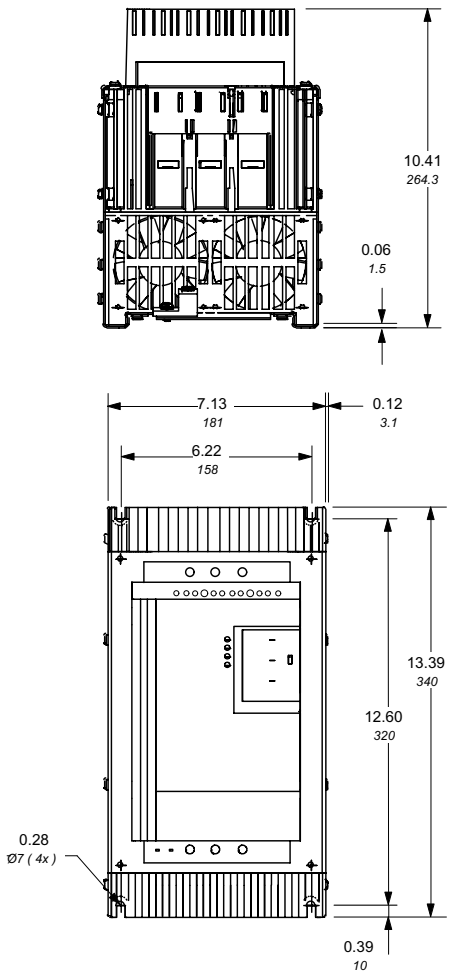
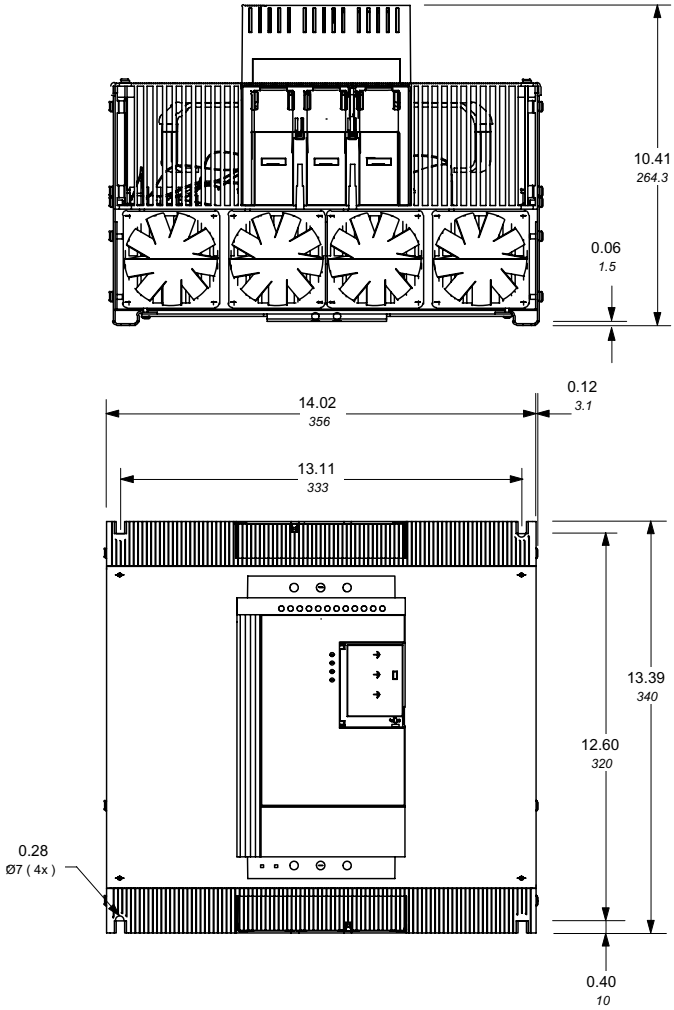
[illegible]